WANDSCHALTER

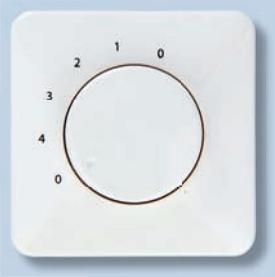

ST4-150 II, #85215
4-Stufenschalter, IP44, für Deckenventilatoren, mit Aufputz-Gehäuse, Einbau auch Unterputz

ST4-150 II: 4-Stufen-Drehschalter zur brummfreien Regelung von Deckenventilatoren. Der Regler arbeitet mit Mikrokondensatoren. Schutzart IP44. Die Lieferung erfolgt mit einem Aufputzgehäuse, Installation in Norm-Unterputzdosen möglich. Als Besonderheit lässt sich der ST4-150 II in beliebige Schaltersysteme mit 6 mm-Achse unter Verwendung des Drehknopfes, des Rahmens und der zentralen Abdeckplatte des Fremdsystems integrieren. Für Deckenventilatoren mit Licht wird ein separater Dimmer oder Schalter verwendet. Motor max. 150 Watt.

Artikel	Art.-Nr.	Funktion
ST4-150 II	85215	4 Stufen, Aus

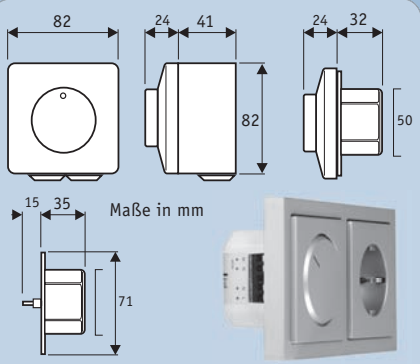

ST4-150 II, #85215 Einbau in Fremdrahmen mit Drehknopf, Rahmen und Abdeckplatte von Fremdsystemen mit 6 mm-Achse.

ST4-150/400 #85205
4-Stufenschalter für Deckenventilatoren, mit Aufputz-Gehäuse, Einbau auch Unterputz

ST4-150/400: 4-Stufen-Drehschalter zur brummfreien Regelung von Deckenventilatoren sowie Ein-/Ausschalter für Licht. Der Regler arbeitet mit Mikrokondensatoren. Die Lieferung erfolgt mit einem Aufputzgehäuse, Installation in Norm-Unterputzdosen möglich. Für die Schaltung von Motor und Licht werden 2 getrennte Phasen (L) benötigt. Motorleistung max. 150 Watt, Beleuchtung max. 300 Watt.

Artikel	Art.-Nr.	Funktion
ST4-150/400	85205	4 Stufen, Aus, Licht Ein/Aus

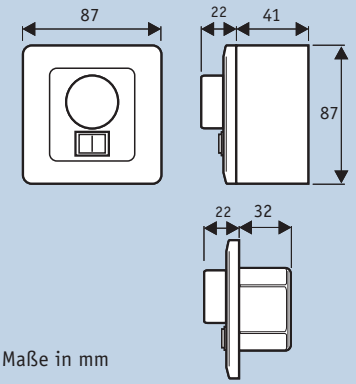

SCNR5 #12955
5-Stufentrafo für Deckenventilatoren, mit Aufputz-Gehäuse, beleuchteter Ein-/Ausschalter

SCNR5: 5-Stufen-Trafo zur brummfreien Regelung von Deckenventilatoren. Mit beleuchtetem Ein-/Ausschalter. Der Trafo arbeitet mit einem gewickelten Kupfertrafo. Die Lieferung erfolgt mit einem Aufputzgehäuse, Unterputz-Installation im speziellen UP-Gehäuse (Kit SCB5, #22483) möglich. Motorleistung bis 100 Watt.

Artikel	Art.-Nr.	Funktion
SCNR5	12955	5 Stufen, Ein/Aus

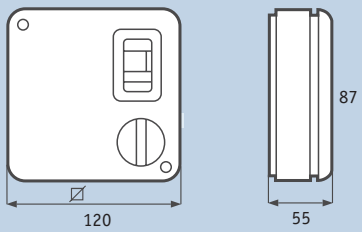

SCNRL5 #12957
5-Stufentrafo für Deckenventilatoren, mit zusätzlichem Lichtschalter, im Aufputz-Gehäuse, beleuchteter Ein-/Ausschalter

SCNRL5: 5-Stufen-Trafo zur brummfreien Regelung von Deckenventilatoren. Mit beleuchtetem Ein-/Ausschalter. Mit zusätzlichem Lichtschalter Ein/Aus. Der Trafo arbeitet mit einem gewickelten Kupfertrafo. Die Lieferung erfolgt mit einem Aufputzgehäuse, Unterputz-Installation im speziellen UP-Gehäuse (Kit SCB5, #22483) möglich. Motorleistung max. 100 Watt, Beleuchtung max. 300 Watt.
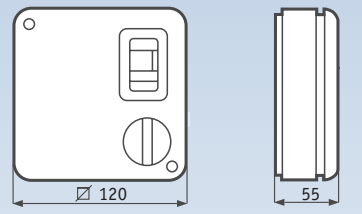
Artikel	Art.-Nr.	Funktion
SCNRL5	12957	5 Stufen, Ein/Aus, Licht Ein/Aus