FIORE 1200 / 1800

FIORE 1800, #767 mit Wandhalterung #76813

- neueste Halogen-Infrarot Technologie
- kurzwelliger Strahlungsanteil (IR-A)
- unmittelbare Wärme ohne Aufheizen
- direktes Erwärmen durch Tiefenwärme
- wetterunabhängig: kein Wärmeverlust durch Luftbewegung
- ideal in Außenbereichen einsetzbar (IP65: strahlwassergeschützt)
- robustes Design-Gehäuse
- hohe Leistungen bis 1.800 Watt
- großer Wärmebereich bis 9 m²
- vielfältige Einsatzmöglichkeiten
- keine Emissionen
- wartungsfrei

Ketten zur Deckenabhängung im Lieferumfang enthalten

FIORE mit optionalem Zubehör Stangenhalterung #76816 und Stativaufstellung Tripod #2473

Eigenschaften Fiore

Der Fiore Halogen-Infrarotheizstrahler zeichnet sich durch seine robuste Bauweise sowie durch seine niedrigen Anschaffungskosten aus.

Die gelbe Halogen-Infrarotröhre mit kurzwelligem Strahlungsanteil hat eine Lebensdauer von ca. 5.000 Std.

Die Montage kann flexibel über optionales Zubehör an Wänden, Decken, Stangen oder an einer massiven Standaufstellung erfolgen. Eine Kettenabhängung zur Deckenmontage ist enthalten. Der Fiore ist mit 1.200 Watt und 1.800 Watt Leistung, wahlweise mit Ein/Aus-Schalter am Gerät und 2,8 m Gummikabel und Schukostecker verfügbar (#767N/766N) oder zur festen Montage der Anschlussleitung ohne Schalter und Kabel als Modellvariante P (#767NP/766NP).

Maße (mm)

Fiore	1200	1800
Maß	(mm)	
A	716	836
B	112	112
C	83	83

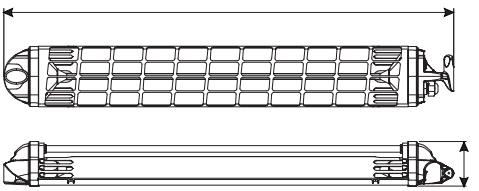

Zubehör	Art.-Nr.
Wandhalterung grau	76813
Wandhalterung schwarz	768MN
Stangenhalterung	768NP
Regelgerät/Dimmer IP54 (2,3 kW) (nur für Fiore 1200)	98610
Regelgerät/Dimmer IP20 (3,0 kW) (nur für Fiore 1200)	22978
Stativ Modell Tripod	2473
Standaufsteller STA1	70010
Ersatzröhre sonnengelb 1.200 W	2450
Ersatzröhre sonnengelb 1.800 W	2781
Zeitsteuerungen/Timer	980001x

FIORE Wandhalterung, lieferbar als #768MN (schwarz) und #78613 (grau)

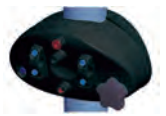

FIORE Stangenhalterung #768NP

Wärmebereich Fiore 1200

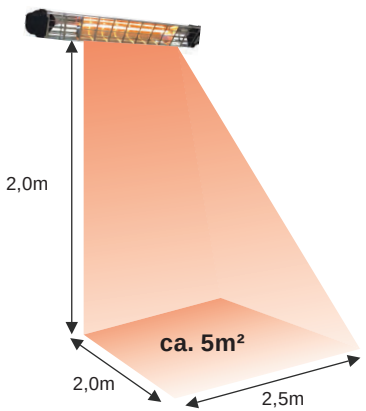

Wärmebereich Fiore 1800

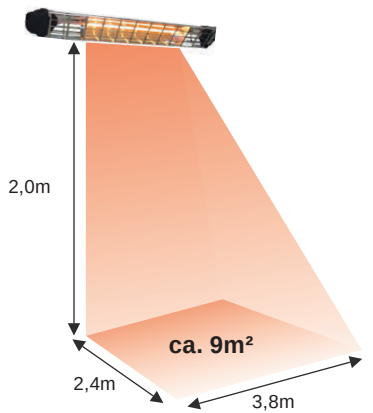

Daten	Fiore 1200	Fiore 1800
Art.-Nr. (mit Kabel/Stecker und Schalter)	766N	767N
Art.-Nr. (ohne Kabel/Stecker und Schalter: Modell P)	766NP	767NP
Wärmebereich (m²)	5	9
Empfohlener min. Abstand zur Decke (m)	0,4	
Lebensdauer Röhre (Std.)	ca. 5.000	
Maße B x H x T (mm)	712 x 112 x 83	885 x 112 x 83
Gewicht (kg)	0,95	1,00
Leistungsaufnahme (W)	1.200	1.800
Stromaufnahme (A)	5,4	8,0
Spannung / Frequenz (V / Hz)	220-240 / ~50/60	
Schutzart / Schutzklasse	IP65 / I	
Farbe	silber / schwarz	
Material	Aluminium/Edelstahl/Kunststoff	