CasaTherm B2000-II Gold LowGlare

Neu:
Goldröhre mit LowGlare-Beschichtung für 70% weniger blendenden Lichtanteil.

Eigenschaften Baustrahler CasaTherm B2000-II Gold LowGlare

- neueste Halogen-Infrarot Technologie
- hohe Leistung - Goldröhre mit 2.000 Watt
- LowGlare Innenbeschichtung - 70% weniger blendender Lichtanteil
- hoher kurzwelliger Strahlungsanteil (IR-A)
- unmittelbare Wärme ohne Aufheizen
- direktes Erwärmen durch Tiefenwärme
- robustes Aluminiumgehäuse im Stahlrohrkäfig mit Tragegriff
- wetterunabhängig: kein Wärmeverlust durch Luftbewegung
- IP55: strahlwassergeschützt
- großer Wärmebereich bis 8 m² horizontal
- Sicherheits-Neigungsschalter
- vielfältiger Einsatz zur Trocknung oder Erwärmung auf kalten, zugigen Baustellen
- keine Emissionen
- wartungsfrei

Baustrahler CasaTherm B2000-II Gold LowGlare

Schnelle Wärme auf Knopfdruck auf zugigen Baustellen für das Wohlbefinden und die Gesundheit der Mitarbeiter. Punktuelle Trocknung von Mauerwerk und Oberflächen. Kein Gasflaschen-Handling - eine Steckdose reicht zum Betrieb aus.

Die Halogen-Infrarot-Goldröhre mit LowGlare-Innenbeschichtung und hohem kurzwelligem Strahlungsanteil hat eine Lebensdauer von ca. 5.000 Stunden.

Die Schutzart IP55 (Strahlwasserschutz) macht ihn für den Anwender selbst in rauhen und nassen Umgebungen sicher in der elektrischen Anwendung.

Ein Sicherheits-Neigungsschalter schaltet das Gerät ab, falls es umkippt.

Der CasaTherm B2000-II Gold LowGlare hat 2.000 Watt Leistung und wird mit einem Ein/Aus-Schalter am Gerät sowie 1,8 m robustem Gummikabel und Schukostecker geliefert.

Wärmebereich B2000-II Gold LowGlare

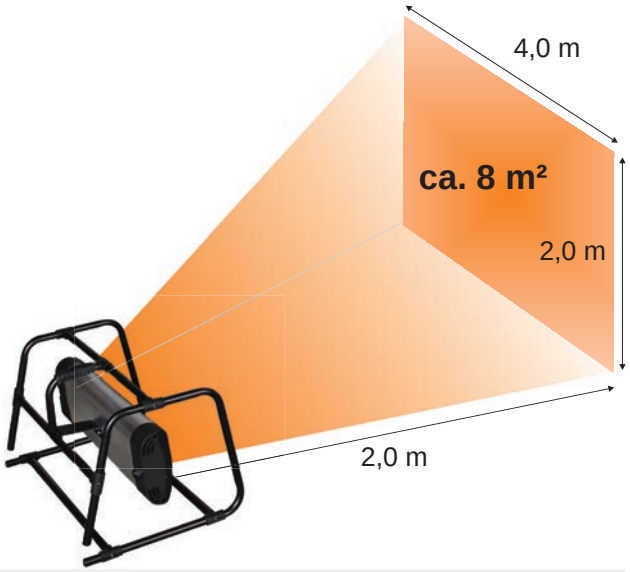

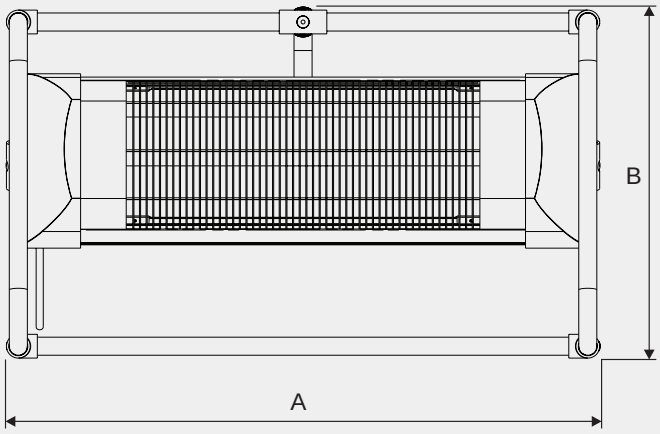

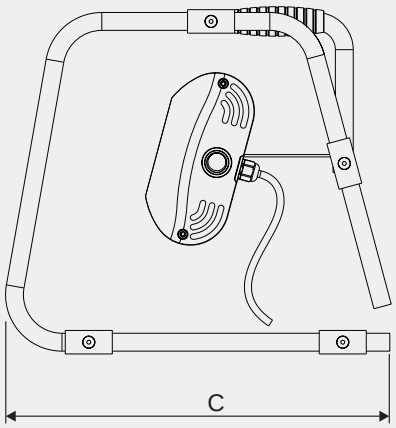

Maße (mm)

A = 625

B = 370

C = 425

Daten	CasaTherm B2000-II Gold LowGlare
Art.-Nr. (mit Kabel, Schalter und Wandhalter)	70033
Wärmebereich (m²)	8
Aufheizzeit ca. (Sekunden)	< 2
Empfohlener minimaler Abstand zur Wand (m)	0,50
Lebensdauer Röhre (Std.)	ca. 5.000
Maße B x H x T (mm)	625 x 425 x 370
Gewicht (kg)	3,5
Leistungsaufnahme (W)	2.000
Stromaufnahme (A)	8,7
Spannung / Frequenz (V / Hz)	220-240 / ~50/60
Schutzart / Schutzklasse	IP55 / I
Farbe	silber / schwarz
Material	Aluminium / Edelstahl / Kunststoff
Ersatzröhre Gold LowGlare	#70048

SL
20

SK
15