# ERSATZTEILE LW25 COMFORT*Plus*

venta
RAUMLUFTEXPERTEN SEIT 1981

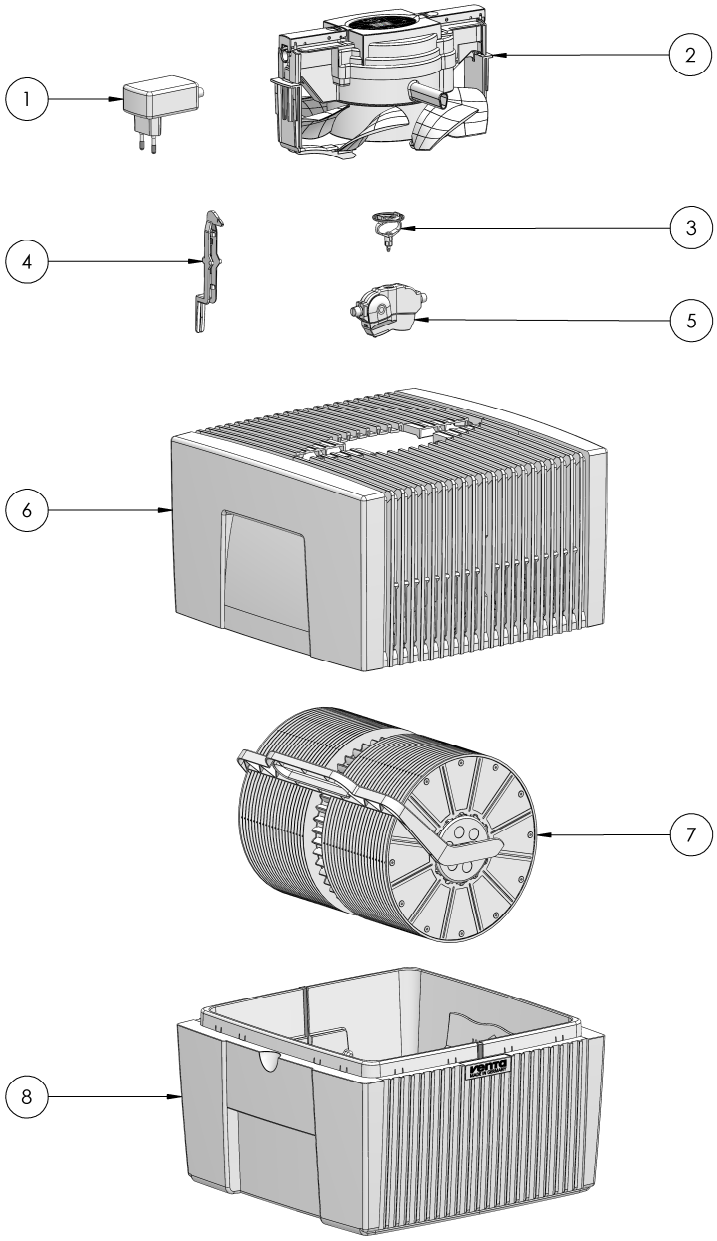


| Pos. | Artikel - Nr. | Bezeichnung |
|---|---|---|
| 1 | 5563000 / 500 | Steckernetzteil schwarz / weiß EU (5563062/562 China, 5563035 USA, 5563017 Japan, 5563015 Korea) |
| 2 | 7663400 / 700 | Antriebseinheit komplett brillant schwarz / brillant weiß |
| 3 | 5928000 | Kupplung mit Flügelhalterung |
| 4 | 7982000 | Abschalthebel |
| 5 | 5900000 | Getriebe |
| 6 | 7231400 / 500 | Oberteil brillant schwarz / brillant weiß |
| 7 | 5230000 | Plattenstapel mit Träger |
| 8 | 7232400 / 500 | Unterteil brillant schwarz / brillant weiß |