Ventilator-Verschlussklappen

Regelbare Ausführung / Typ HKS

- Kunststoff-Ventilator-Verschlussklappe zur Entlüftung
- Lamellen öffnen durch Ziehen und Arretieren einer Zugschnur und schließen beim Lösen der Arretierung automatisch
- Einsetzbar in Temperaturbereichen von -30 °C bis +60 °C
- Maximale Strömungsgeschwindigkeit 10 m/s
- Außenwitterungs-Beständigkeit (UV-stabil)
- Spezifisch ausgelegte Konstruktion garantiert eine lange Lebensdauer

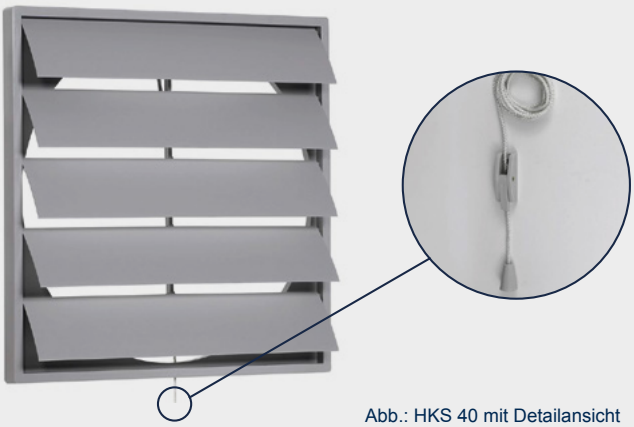

Abb.: HKS 40 mit Detailansicht

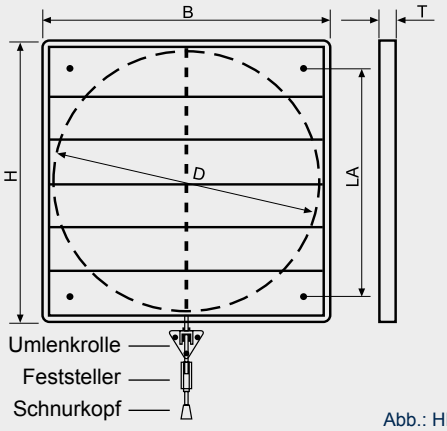

Abb.: HKS 15 - 50

- HKS 55 - 65 ein Feld mit Mittelsteg
- HKS 70 - 95 zwei Felder
- HKS 100 drei Felder
- Hergestellt aus Qualitätskunststoff mit positiver Ökobilanz
- Anzahl der Lamellen variiert mit Größe der Verschlussklappe
- Jede Verschlussklappe ist einzeln im Karton verpackt inkl. Umlenkrolle, 2 m Zugschnur und Befestigungssatz (Bohrungsdurchmesser 5 mm)
- Als Sondergröße (HKS-S) in allen Größen lieferbar

Typ	Artikelnummer Hellgrau	D	H/B	LA	T	Freier Quer-schnitt (cm²)
HKS 15	92015	159	195	140	22	196
HKS 20	92020	210	243	182	21	336
HKS 25	92025	258	294	232	26	507
HKS 30	92030	310	346	276	26	732
HKS 35	92035	360	397	310	26	987
HKS 40	92040	422	462	366	26	1356
HKS 45	92045	462	501	395	31	1626
HKS 50	92050	505	548	443	31	1942
HKS 55*	92055	-	603	520	28	3019
HKS 65*	92065	-	696	628	31	3969
HKS 70**	92070	-	740	672	80	4586
HKS 71**	92071	-	760	692	80	4859
HKS 75**	92075	-	790	722	80	5213
HKS 80**	92080	-	840	772	80	6031
HKS 85**	92085	-	890	822	80	6581
HKS 90**	92090	-	940	872	80	6926
HKS 95**	92095	-	990	922	80	8235
HKS 100***	92100	-	1040	972	80	9171

Maßangaben in mm. Technische Änderungen vorbehalten.

hellgrau ~ RAL 7035
* ein Feld mit Mittelsteg / ** zwei Felder / *** drei Felder